13.30. A fénysugarakat teljesen visszaverő üvegprizmákat gyakran alkalmazzák optikai eszközökben a kép helyzetének a megváltoztatására.

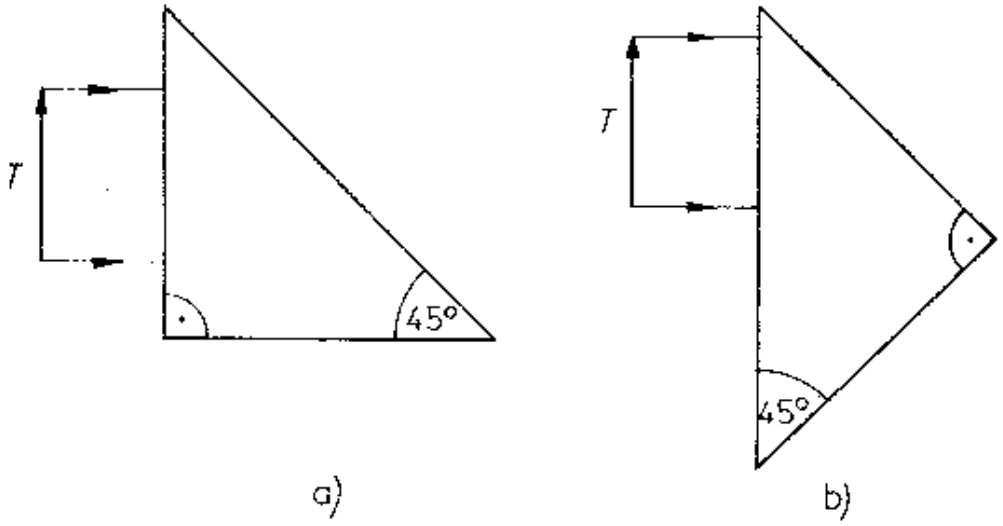

A fénysugarak további menetének a megrajzolása után állapítsuk meg, hogy az ábrán látható prizmák milyen változást idézhetnek elő a kép helyzetében!

(A prizma anyagának a levegőre vonatkoztatott törésmutatója $\frac{3}{2}$.)

Megoldás:

13.30. a) A kép 90°-kal fordul el.

b) A prizma ebben a helyzetben 180°-os képfordítást végez.

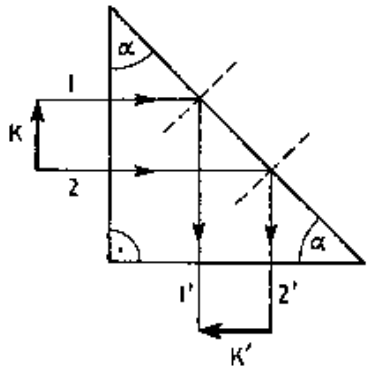

a)

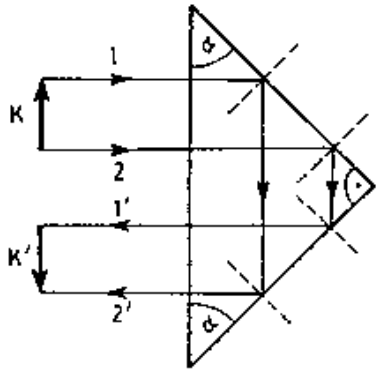

b)